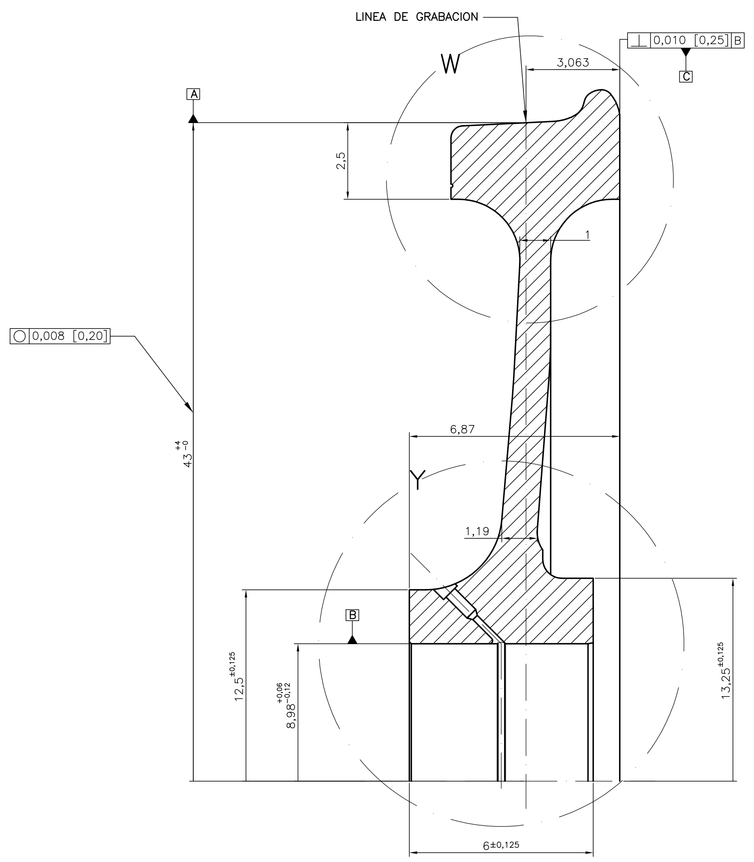

CORTE A-A

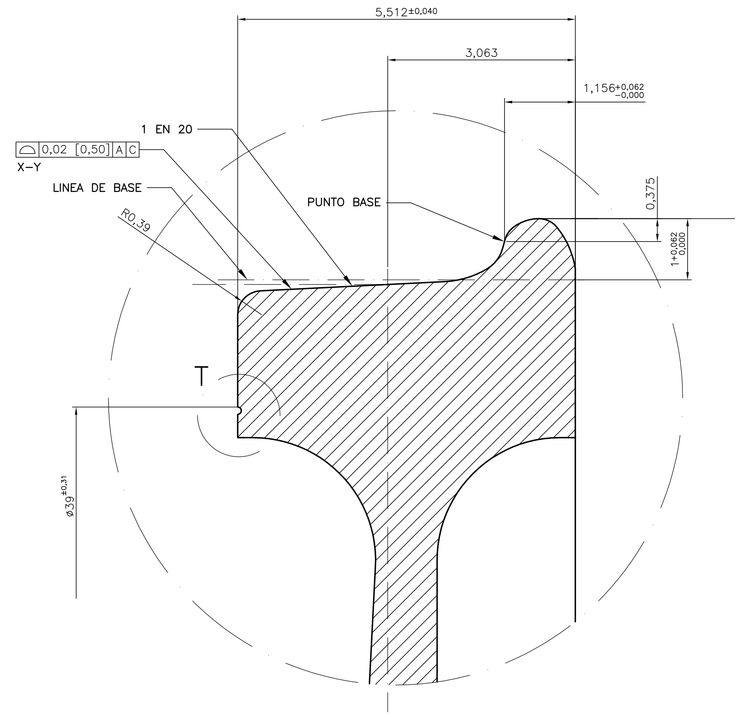

DETALLE W

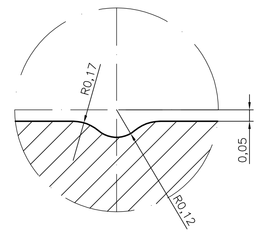

CORTE B-B

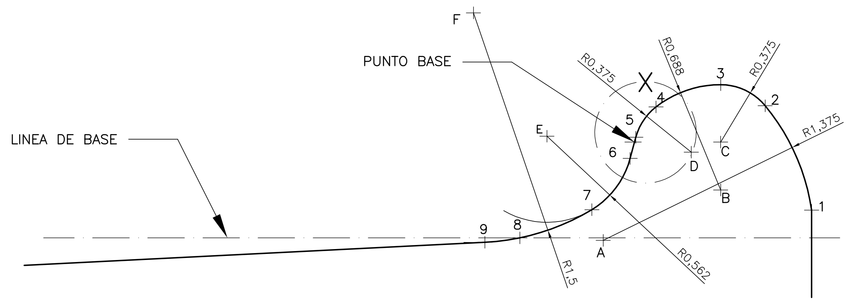

DETALLE PESTAÑA

PUNTO	X	Y
1	1,156300	−0,444011
2	0,853075	0,237046
3	0,562500	0,375000
4	0,140565	0,230296
5	0,008400	0,031335
6	−0,028575	−0,106659
7	−0,278542	−0,441210
8	−0,748621	−0,625000
9	−0,977100	−0,654129

PUNTOS DE PERFIL
REFERIDOS AL PUNTO BASE

PUNTO	X	Y
A	−0,204400	−0,641800
B	0,562500	−0,312500
C	0,562500	0,000000
D	0,370581	−0,065876
E	−0,571971	0,038692
F	−1,052000	0,844000

CENTROS DE RADIOS
REFERIDOS AL PUNTO BASE

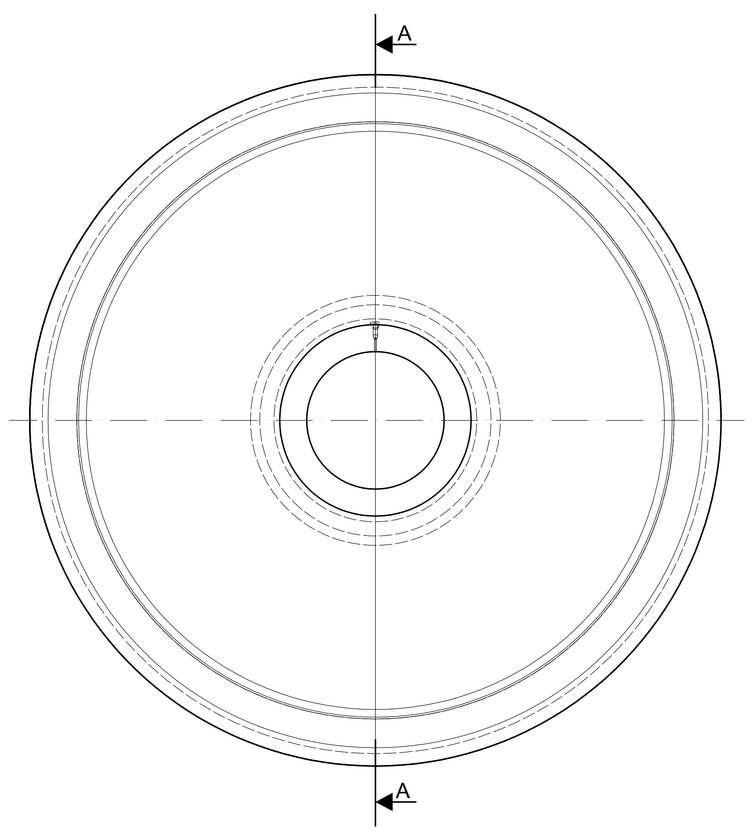

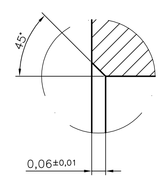

DETALLE Z

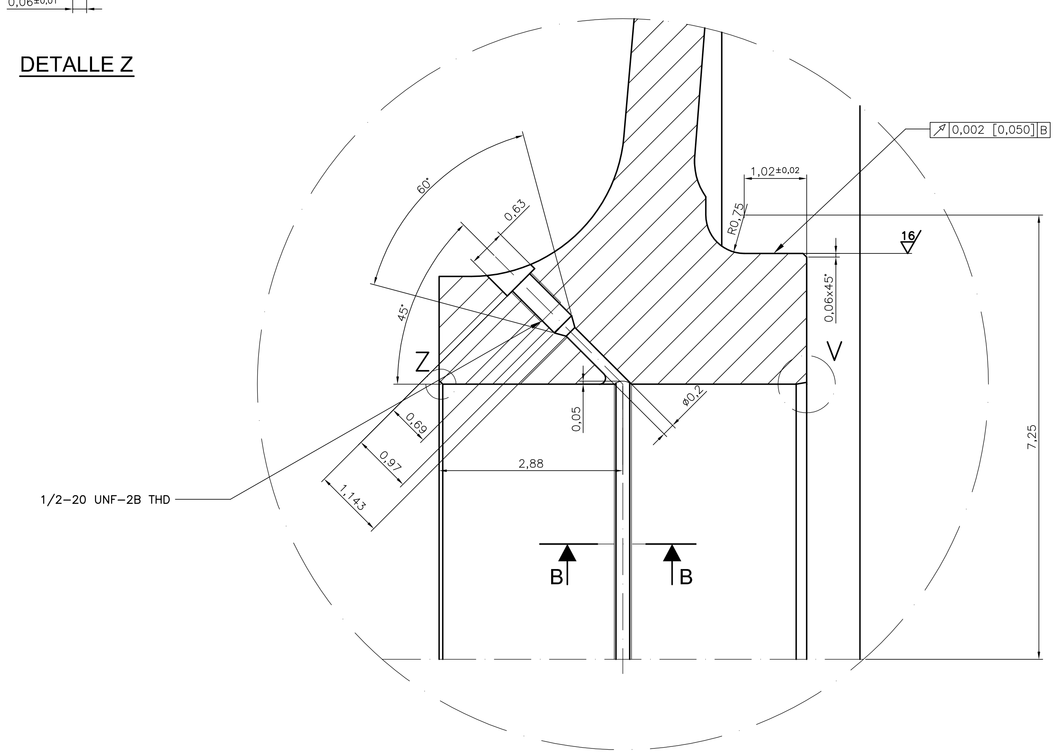

DETALLE Y

LA COTA 2,88" CORRESPONDE AL EMPALME DEL AGUJERO Y LA RANURA, EN UNA RUEDA TERMINADA CON Ø 9,2205 +0,0000 −0,0020 PULGADAS (234,20 +0,000−0,050 mm).

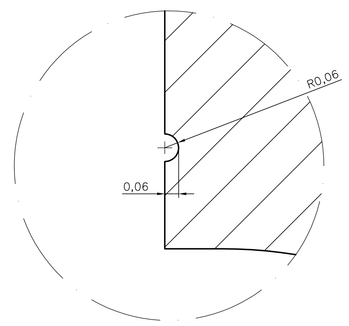

DETALLE T

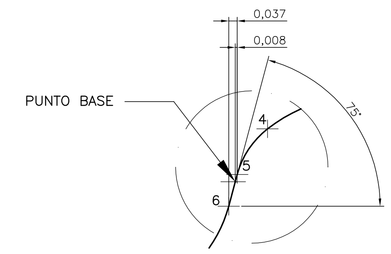

DETALLE X

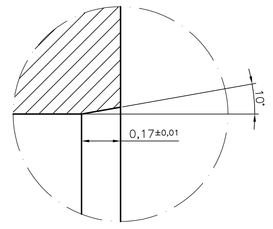

DETALLE V

NOTAS:

Aplican las siguientes exigencias generales. En caso de que alguna de ellas estuviera en contradicción con las cotas del plano, debe solicitarse aclaración al mandante.

Uso : Para locomotora EMD tipo GT46AC

Diámetro nominal : 43 pulgadas

Tipo de rueda : Forjada

Dureza : Clase B – AAR, 302 a 341 HB

Perfil de Rodadura : AAR−1B−NF, Inclinación 1:20.

REV.	FECHA	MODIFICACIONES	DIB.	REV.	APROB.

FECHA	PROYEC	RUEDA DE 43"
may−15		
DIBUJÓ	REVISÓ	FERRONOR
J.Yañez		
APROBÓ	REFERENCIA	PLANO N° / REV.
F.Morel		PL−CI−AB−101