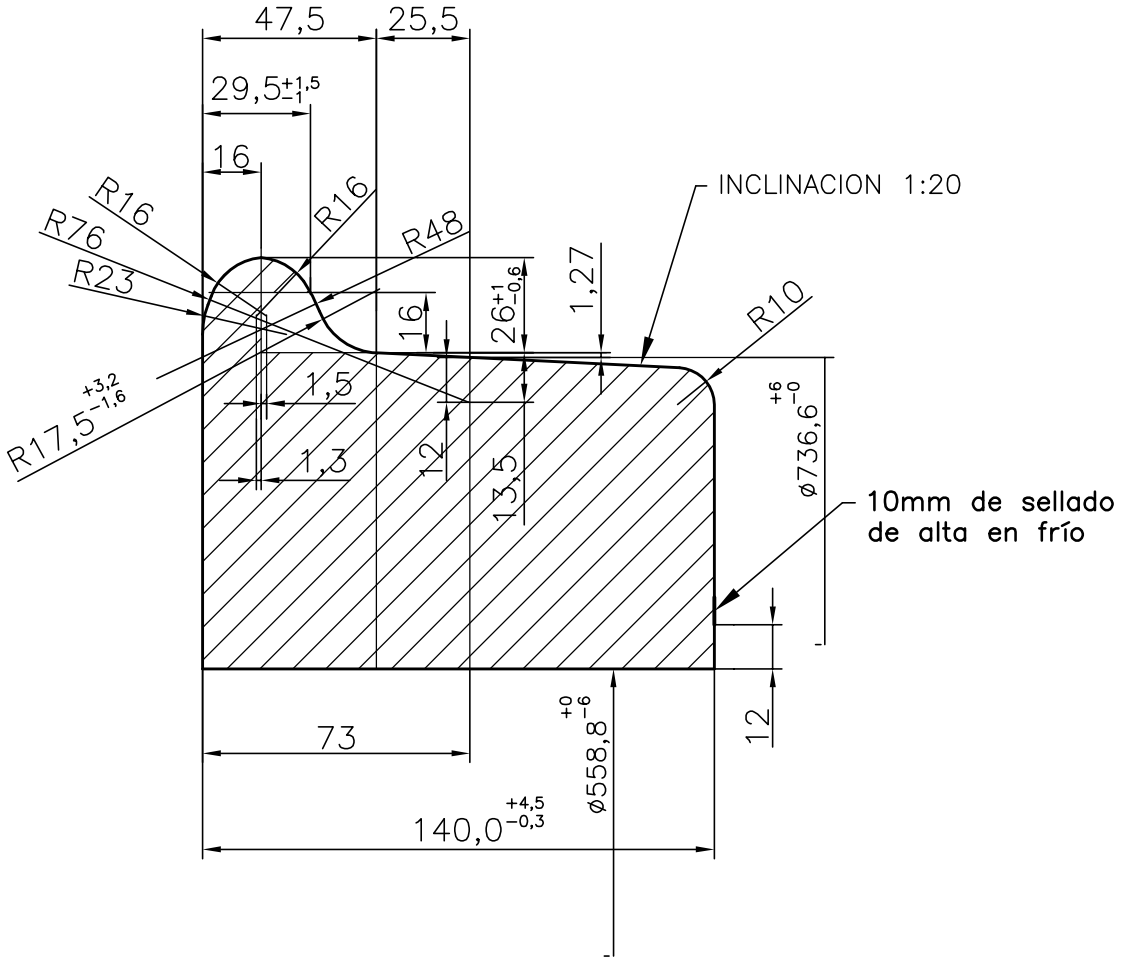

NOTAS:

- MATERIAL: ASTM A551 CL BHT
- MEDIDAS EN MM

REV.	FECHA	MODIFICACIONES	DIB.	REV.	APROB.

ESCALA: 1:2		RUEDA LLANTA CARRO 29"		
FECHA	PROYEC.			
07/2015				
DIBUJO	REVISO	**FERRONOR**		
APROBO		REFERENCIA	PLANO Nº	REV.
			PL-GI-AB 205	